rapid® GERMAN TECHNOLOGY

GAS 200/2 ZP# 23 034

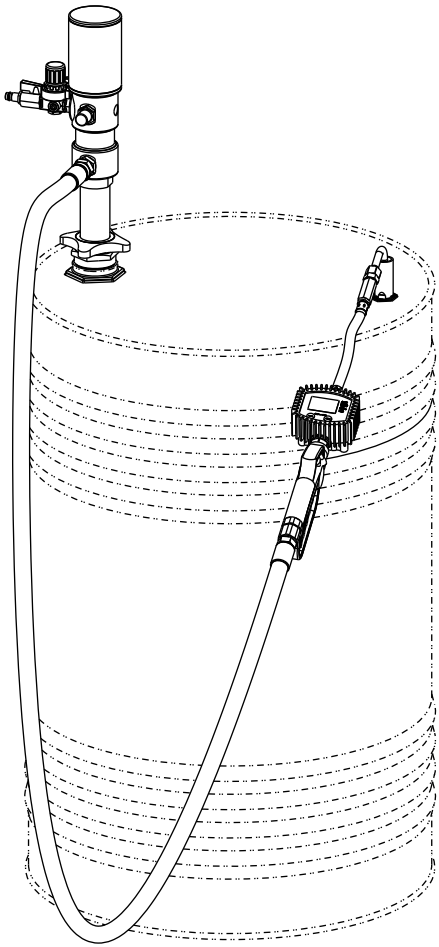

Weiterentwicklung im Sinne des Fortschrittes behalten wir uns vor. - Technical Modifications are subject to change. - Details techniques subject à modification sans avis préalable

1x A1

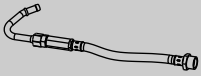
1x C1

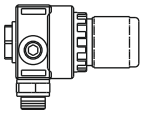
1x A2

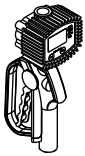
1x C2

1x A3

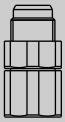
1x C3

1x B1

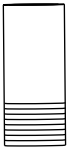
1x D

1x B2

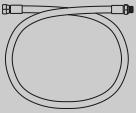
1x E

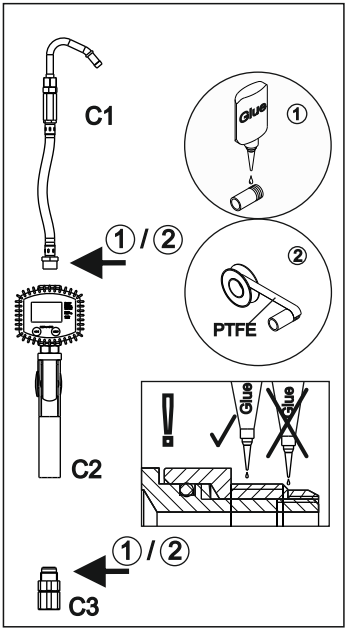

1

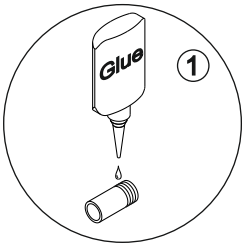

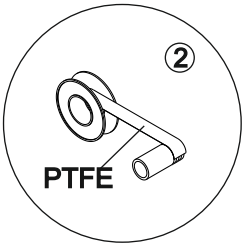

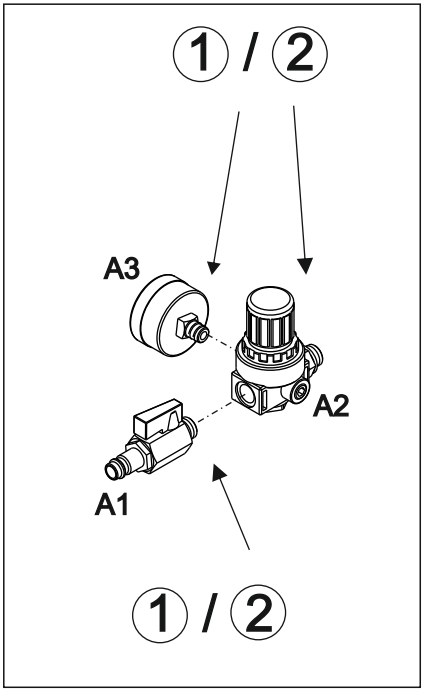

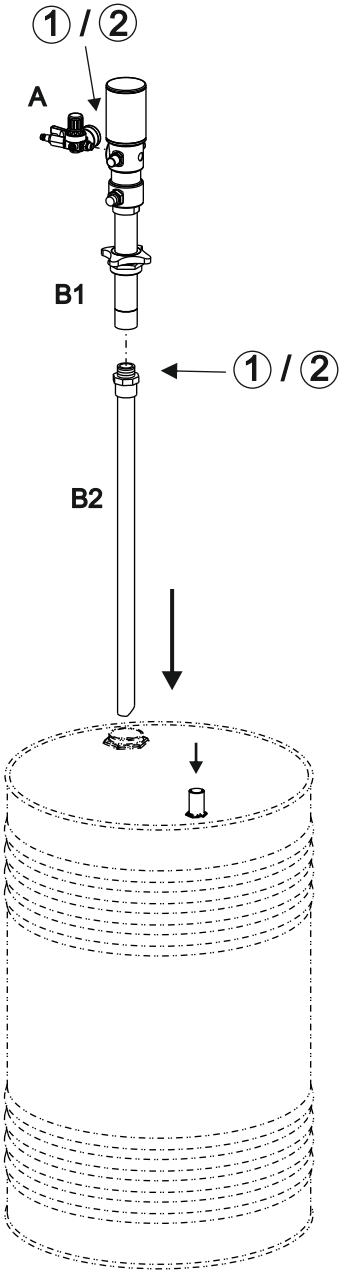

2

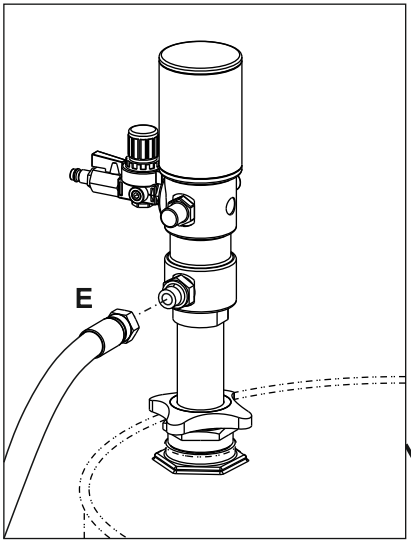

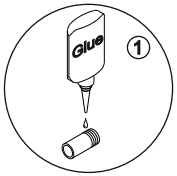

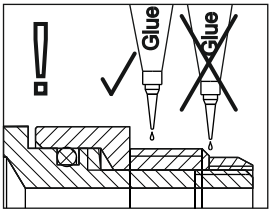

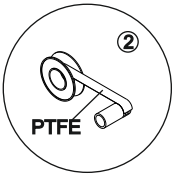

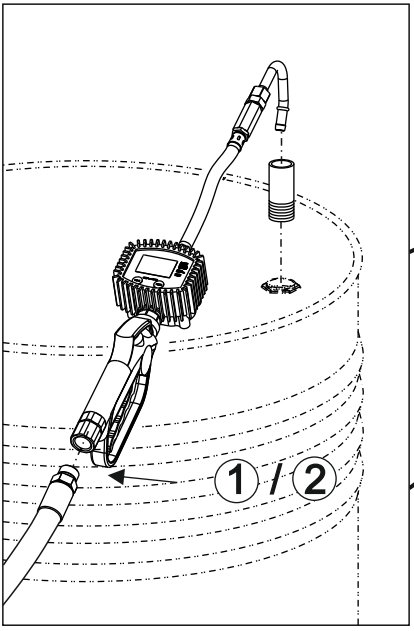

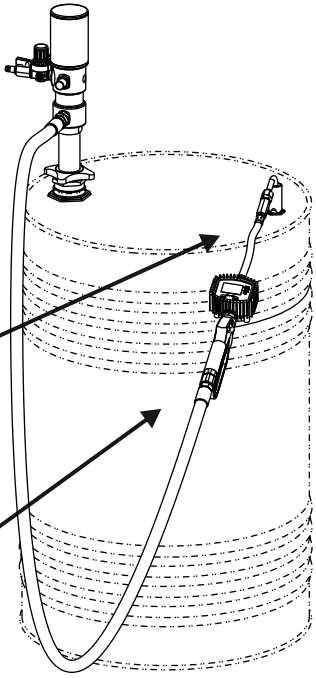

Rapid Group GmbH • Bahnhofstraße 53-55 • 64560 Riedstadt • www.rapid-group.de • Telefon: +49 (6158) 92980-0 • Fax: +49 (6158) 92980-50 • info@rapid-group.de