rapid® GERMAN TECHNOLOGY

GAM 200/2 ZP # 23 030

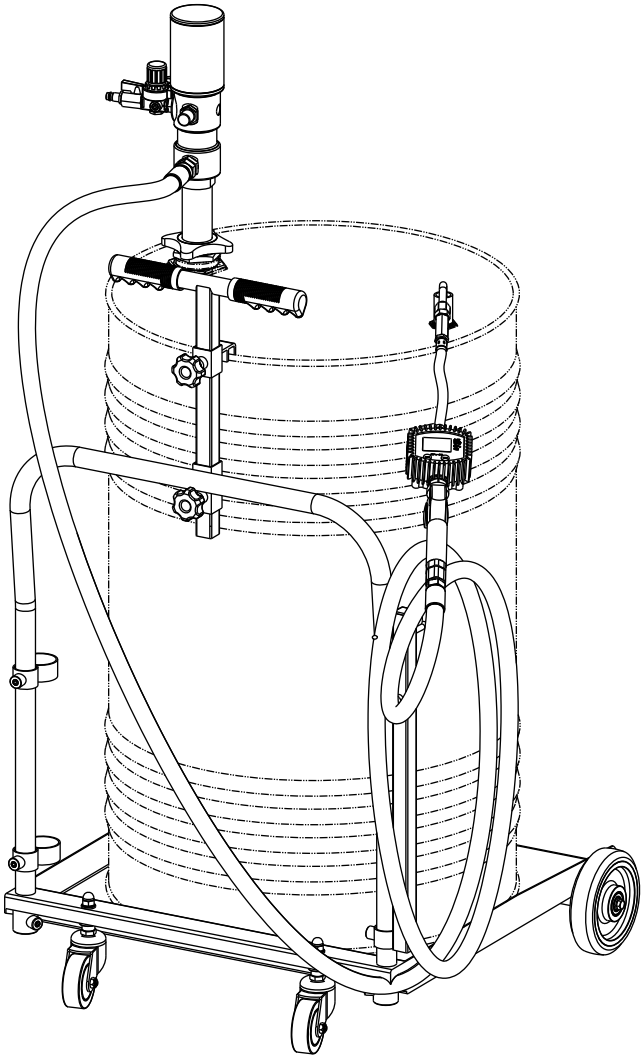

Weiterentwicklung im Sinne des Fortschrittes behalten wir uns vor. - Technical Modifications are subject to change. - Details techniques subject à modification sans avis préalable

Originalbetriebsanleitung D, Stand 11 / 2019

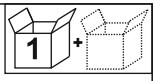
1
+

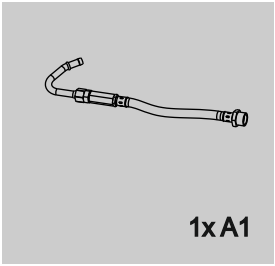
1x A1

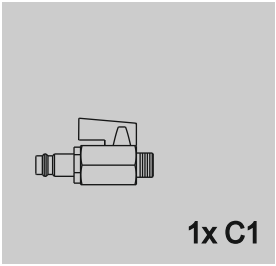
1x C1

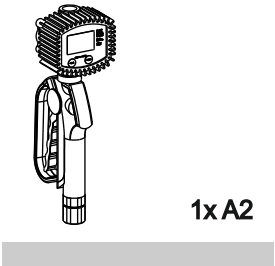
1x A2

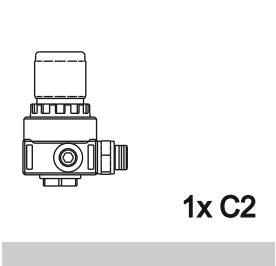
1x C2

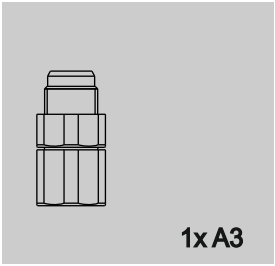
1x A3

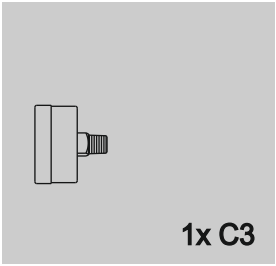
1x C3

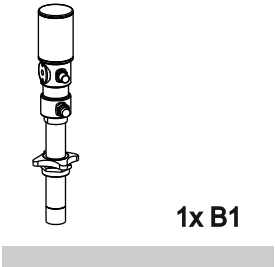
1x B1

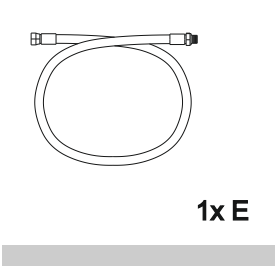
1x E

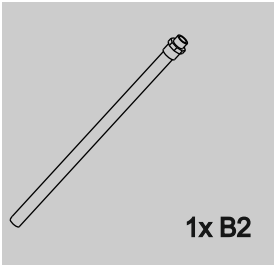
1x B2

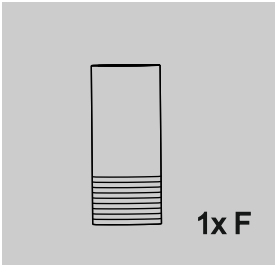
1x F

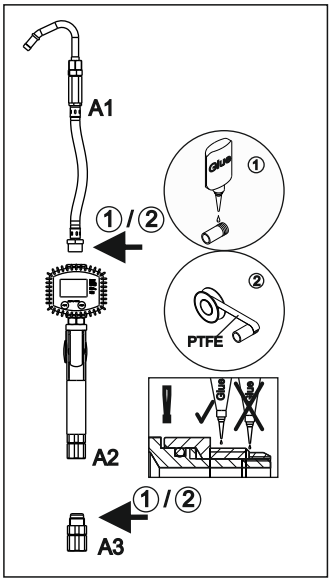
A1
① / ②
Glue
①
②
PTFE
Glue
Glue
A2
① / ②
A3

1

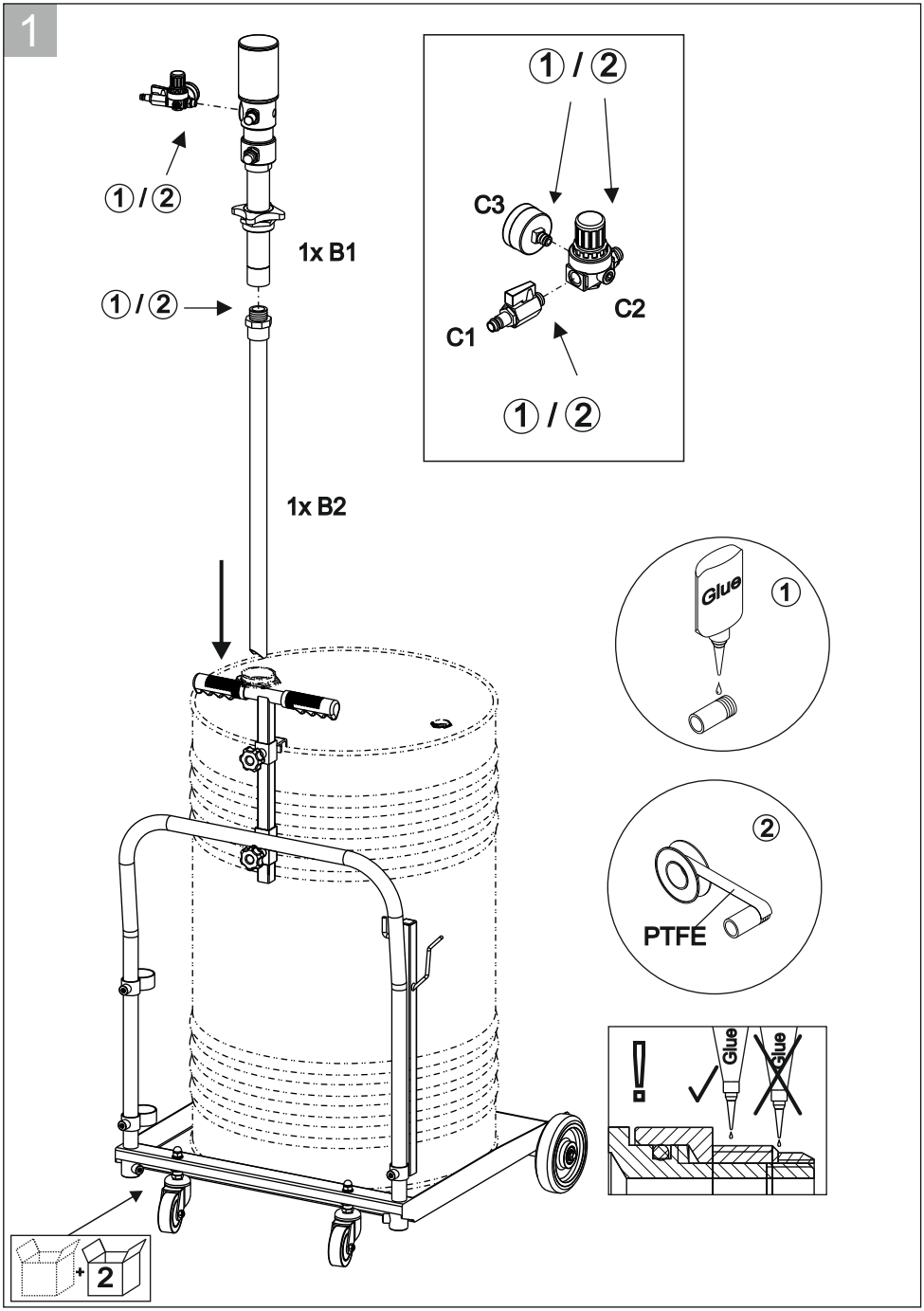

2

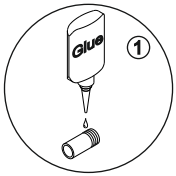

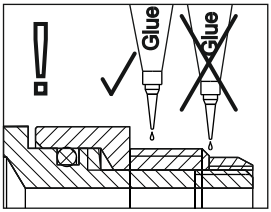

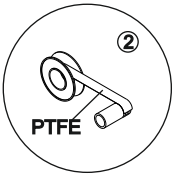

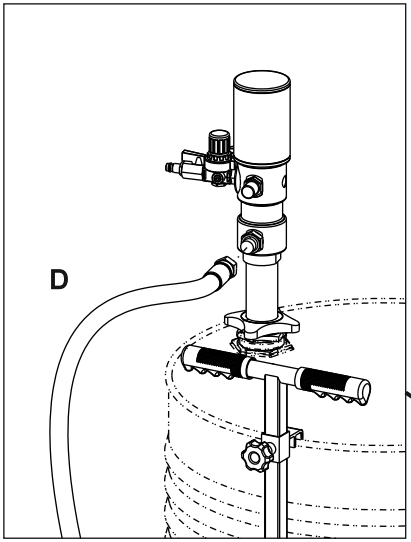

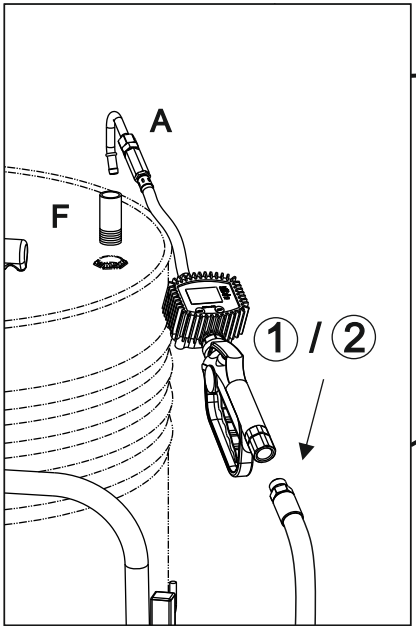

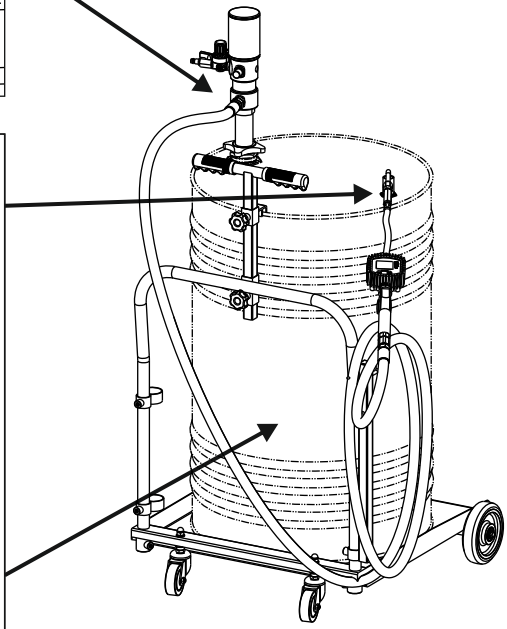

Rapid Group GmbH•Bahnhofstraße 53-55•64560 Riedstadt•www.rapid-group.de•Telefon: +49 (6158) 92980-0•Fax: +49 (6158) 92980-50•info@rapid-group.de