rapid® GERMAN TECHNOLOGY

9.25.12*	# 09 301	9.25.12/E*	# 09 304
9.20.20*	# 09 302	9.20.20/E*	# 09 305
9.15.25*	# 09 303	9.15.25/E*	# 09 306
9.25.12-HD/1*	# 09 307	9.25.12/E-HD/1*	# 09 308

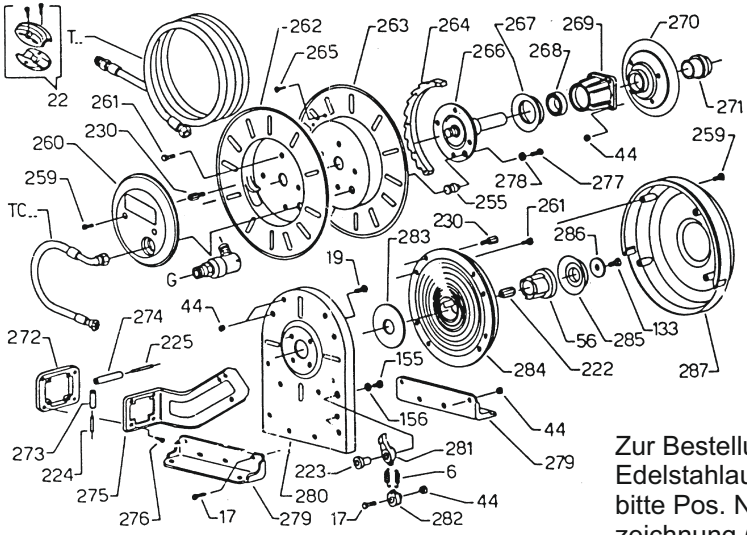

Zur Bestellung der Edelstahlausführung bitte Pos. Nr. mit Kennzeichnung (X) angeben

Pos.	Bezeichnung	Pos.	Bezeichnung	Pos.	Bezeichnung
006	Rasterfeder	259 (X)	Schraube M 6x12	275 (X)	Auslaufarm
017	Schraube M 6x16	260	Trommeldeckel	276 (X)	Schraube 5x10 HILO
019 (X)	Schraube M 6x20	261 (X)	Schraube M 6x12	277 (X)	Schraube M 8x20
022C1	Schlauchstopper D.20 (1/2")	262 (X)	Trommel rechts	278 (X)	Scheibe D 8
022E	Schlauchstopper D.23 (5/8")	263 (X)	Trommel links	279 (X)	Fuß
022F	Schlauchstopper D.27 (3/4")	264	Raster	280 (X)	Ständer
022G	Schlauchstopper D.33 (1")	265 (X)	Schraube 6x18 HILO	281	Rasterhebel
044 (X)	Mutter M 6	266 (X)	Stift	283	Federscheibe
133 (X)	Schraube M 10x16	267	Dichtung	284 (X)	Feder 25m
056 A	Scheibe D.10	268	Lager	285	Dichtung
222	Sechskanstift	269	Auflager	286 (X)	Scheibe 8x54
223	Hakenstift	270 (X)	Flansch D 165	287	Federdeckel
224	Stift D 8x53	271	Buchse D 32	G	Drehgelenk
225	Stift D 8x79	272	Auslauffenster	T	Schlauch
230 (X)	Schraube M 6x18	273	Auslaufrolle L=43	TC	Verbindungsschlauch
255 (X)	Stift D 18	274	Auslaufrolle L=69		

Weiterentwicklung im Sinne des Fortschrittes behalten wir uns vor. - Technical Modifications are subject to change. - Details techniques subject à modification sans avis préalable

<400 bar / 11 mm
(A1) Fett
(B) Wasser
<150°C

Drehgelenk

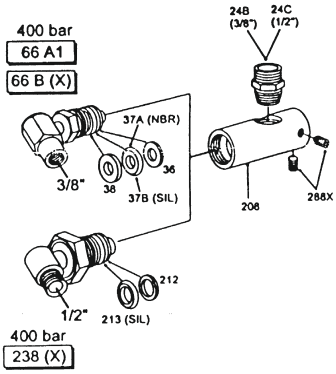

<400 bar / 16 mm
Luft
Wasser
<150°C
Öl

< 60bar / 28mm

(P) Wasser <150°C

(S) Luft
Öl
Wasser <40°C

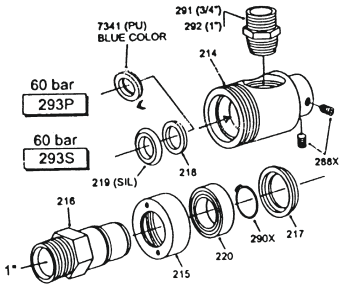

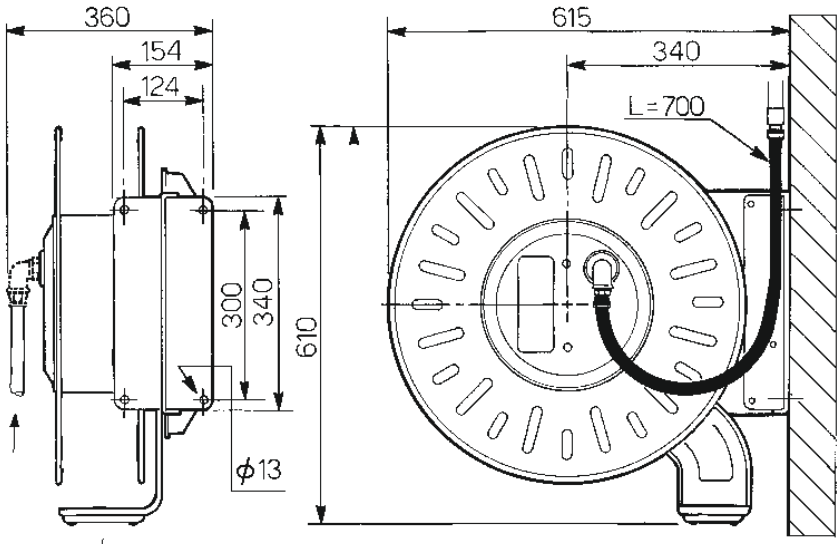

ACHTUNG.
Flexibler Anschluß erforderlich, empfohlene Länge min. 700 mm!
Der Anschluß erfolgt über bauseitig beizustellende geeignete Reduzierung (A).

Typ	Schlauchlänge	Nennweiter	Eingang (1)	Ausgang (2)	Druck	Temperatur	Gewicht
Stahl lackiert							
9.25.12*	25m	DN12	G 1/2" AG	G 1/2" AG	60 bar	40°C	34 kg
9.20.20*	20m	DN20	G 3/4" AG	G 3/4" AG	45bar	40°C	34 kg
9.15.25*	15m	DN25	G 1" AG	G 1" AG	40 bar	40°C	34 kg
9.25.12-HD/1*	25m	DN12	G 1/2" AG	G 1/2" AG	250 bar	150°C	34 kg
Edelstahl							
9.25.12/E*	25m	DN12	G 1/2" AG	G 1/2" AG	60 bar	40°C	34 kg
9.20.20/E*	20m	DN20	G 3/4" AG	G 3/4" AG	45bar	40°C	34 kg
9.15.25/E*	15m	DN25	G 1" AG	G 1" AG	40 bar	40°C	34 kg
9.25.12/E-HD/1*	25m	DN12	G 1/2" AG	G 1/2" AG	250 bar	150°C	34 kg

Einstellmöglichkeiten des Auslauffensters variabel je nach Montagesituation

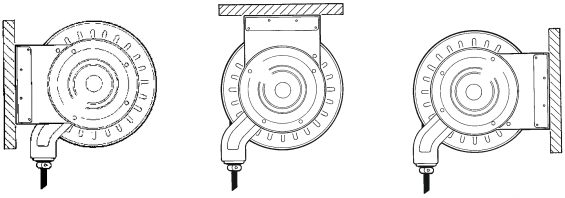

Zur Schlauchmontage bei Lieferung ohne Schlauch wird die Trommel erst von Hand gespannt. Dazu wird solange in die Abzugsrichtung gedreht (siehe Pfeilrichtung, also nach der offenen Seite des Anschlussbogens), bis die Feder ganz gespannt ist.

ACHTUNG: Niemals mit Gewalt weiterdrehen.

Danach muss man die Trommel um zwei Umdrehungen zurück drehen und einrasten lassen.
Nun kann der Schlauch an den Anschlussbogen angeschlossen werden, oder in die Trommelachse eingeschraubt werden. Jetzt durch einen leichten Zug am Schlauch die Rasterung entriegeln und der Schlauch kann, wie oben bereits beschrieben, zurückgelassen werden.

Schlauch soweit herausziehen, wie er benötigt wird. Der Schlauchaufroller kann bei jeder Trommelumdrehung eingerastet werden. Dadurch kann mit zugentlastetem Schlauch gearbeitet werden. Zum Aufrollen genügt ein leichter Zug am Schlauch, um die Rasterung zu entriegeln. Der Schlauch kann nun von Hand geführt zurückgelassen werden, bis der Schlauchpuffer an der Schlauchführung anliegt.

ACHTUNG: Den Schlauch von Hand mittels Federkraft zurückspulen !!

NIEMALS FREI ZURÜCKSCHNELLEN LASSEN !!

um Unfällen an Personen und Defekte am Schlauchaufroller zu vermeiden.

Eine besondere Wartung des Schlauchaufrollers ist nicht notwendig. Bei sorgfältiger Beachtung der Bedienungsanleitung wird jeder Schlauchaufroller jahrelang seine Zweck erfüllen.

SICHERHEITSHINWEIS

Jeder Druckschlauch kann durch äußere Beschädigung oder Alterung platzen. Um eventuelle Schäden durch das Auslaufen von Öl o.ä. zu verhindern, muss nach jedem Gebrauch des Schlauchaufrollers der Absperrhahn in der Zuleitung unbedingt geschlossen werden.

ACHTUNG: Feder steht immer unter Spannung. Darf nur durch Fachpersonal der Fa. RAPID getauscht werden.

Der Schlauchaufroller muss am Drehgelenk mit einem flexiblen Schlauch angeschlossen werden, damit das Drehgelenk nicht unnötig axial belastet wird !!

Rapid Group GmbH•Bahnhofstraße 53-55•64560 Riedstadt•www.rapid-group.de•Telefon: +49 (6158) 92980-0•Fax: +49 (6158) 92980-50•info@rapid-group.de